DER6042C

AEC-Q200

■ 特長

- 超小型デジタルアンプ(D級アンプ)のLPF用インダクタ
- 閉磁路構造で高音質
- 絶縁抵抗値が非常に高い
- 耐衝撃性、耐振動性に優れた端子構造
- AEC-Q200対応
- 使用温度範囲：-40℃～+125℃（自己発熱を含む）

磁気構造：

重量：　0.57 g

■ 用途

- オーディオ・ビジュアル/ミニコンポ、AVアンプ、業務用アンプ,テレビ＆モニタ
- 車載/カーオーディオ,カーナビゲーション
- 家電/ゲーム
- その他/各種電源

■ 外形寸法

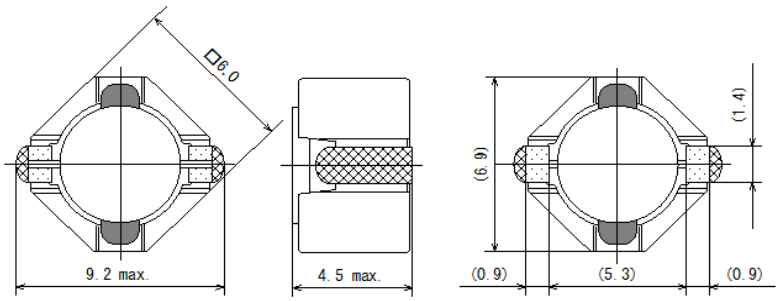

（単位：mm）

■ 推奨ランドパターン

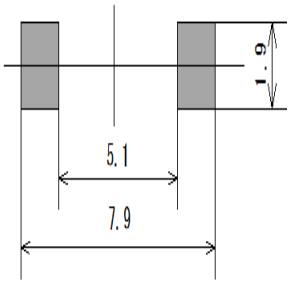

（単位：mm）

サガミ エレク株式会社
SAGAMI ELEC CO., LTD.
〒230-0024 神奈川県横浜市鶴見区市場下町10-30
営業部 TEL：045-511-3141　E-mail：sales@sagami-elec.co.jp
技術部 TEL：045-521-4543
https://www.sagami-elec.co.jp

⚠ 記載内容は、製品の改良等により予告なく変更することがありますので、ご了承下さい。

■ 電気的仕様

サガミ品番	インダクタンス （μH）	直流抵抗 （Ω） ±30%	直流重畳 許容電流 (mA)	温度上昇 許容電流 (mA)
DER6042C-3R3N	3.3±30%	0.0190	7.00	4.80
DER6042C-100M	10±20%	0.0570	3.90	2.60
DER6042C-220M	22±20%	0.180	2.80	1.30

インダクタンス測定条件:100kHz,1V
直流重畳許容電流:インダクタンスの減少が初期値から30%となる電流値
温度上昇許容電流:コアの表面温度上昇が40℃となる電流値

サガミ エレク株式会社
SAGAMI ELEC CO., LTD.
〒230-0024 神奈川県横浜市鶴見区市場下町10-30
営業部 TEL : 045-511-3141 E-mail : sales@sagami-elec.co.jp
技術部 TEL : 045-521-4543
https://www.sagami-elec.co.jp
⚠ 記載内容は、製品の改良等により予告なく変更することがありますので、ご了承下さい。

DC bias characteristics vs Temperature Rise Graph
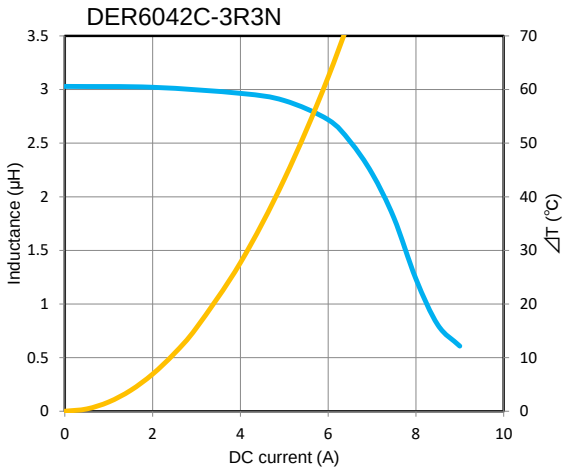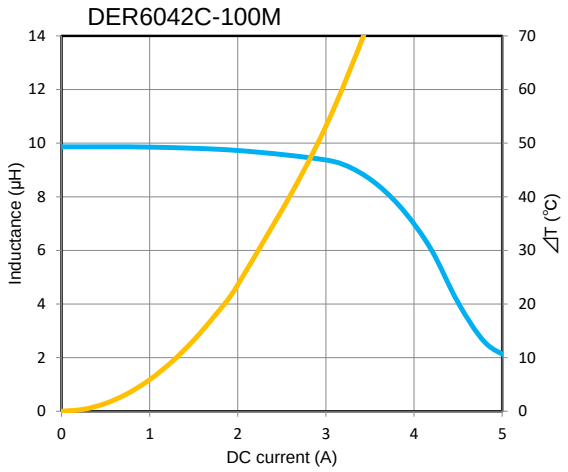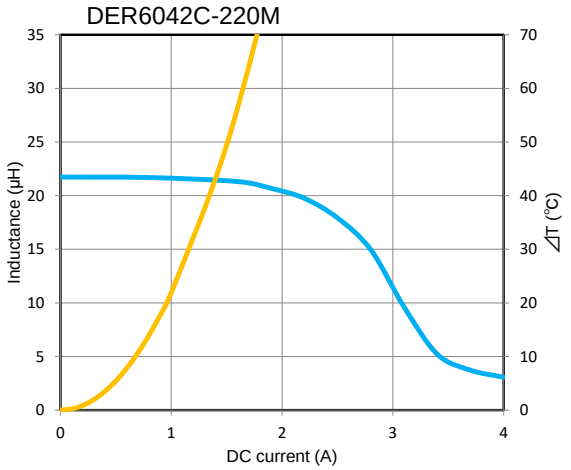
L(25℃)　　⊿T