DER6042C

AEC-Q200

■ 特长

- 最适合作为超小型数字放大器的 LPF 电感器(Class-D Amp)
- 高音质、闭磁路结构
- 极高的绝缘电阻值
- 特殊的端子结构，具有优异的抗冲击性和抗振性
- 符合AEC-Q200
- 工作温度范围：-40℃～+125℃（包含自身发热）

磁路构造：

单体重：　　0.57 g

■ 用途

- 音频＆映像/迷你音响，AV功放，业务用攻放,电视&显示器
- 车载/汽车音响,汽车导航
- 家电/电子游戏机
- 其他/各种电源

■ 外形尺寸

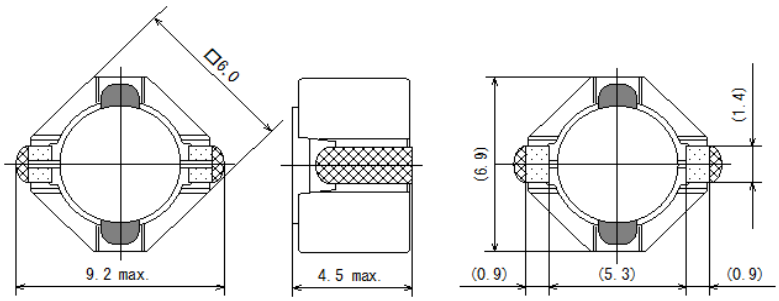

（单位：mm）

■ 推荐焊盘

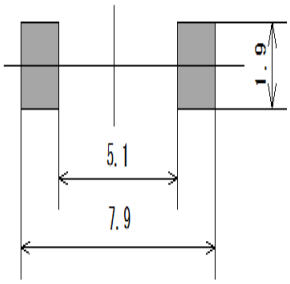

（单位：mm）

SAGAMI 相模电机（深圳）有限公司
深圳市龙华区观澜街道竹园工业区
营业部 TEL:0755-27985339
技术部 TEL:0755-27985209
https://www.sagami-elec.co.jp

⚠ 以上内容可能由于制品改善等原因发生变更而不事前通知，请悉知。

■ 电气规格

相模品番	电感值 （μH）	直流电阻 （Ω） ±30%	额定 直流电流 (mA)	额定温度 上升电流 (mA)
DER6042C-3R3N	3.3±30%	0.0190	7.00	4.80
DER6042C-100M	10±20%	0.0570	3.90	2.60
DER6042C-220M	22±20%	0.180	2.80	1.30

电感量测试条件:100kHz,1V
直流饱和容许电流:电感值下降至初始值的30%的电流值
温度上升容许电流:磁芯表面温度上升至40℃的电流值