CER7052V

新製品

RoHS

AEC-Q200

■ 特長

- 閉磁路タイプの面実装パワーインダクタ
- 400V耐圧品
- High voltage入力のDC-DCコンバータに最適

■ 磁気構造

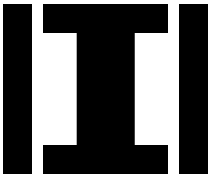

使用温度範囲： -40 ℃～ +150 ℃(自己発熱を含む)

重量： 0.9 g

■ 用途

- 家電のマイコン用電源
  スマートホーム(Iot, ブルートゥース)
- HEV/EV向け電源回路

■ 外形寸法図

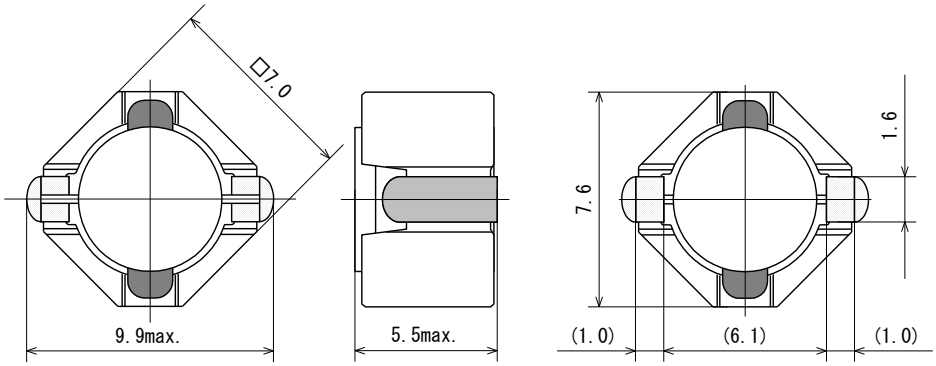

(単位：mm)

■ 推奨ランドパターン

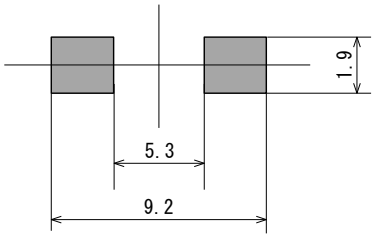

■ 推奨ランドパターン

(単位：mm)

サガミ エレク株式会社
SAGAMI ELEC CO., LTD.
〒230-0024 神奈川県横浜市鶴見区市場下町10-30
営業部 TEL：045-511-3141 E-mail：sales@sagami-elec.co.jp
技術部 TEL：045-521-4543
https://www.sagami-elec.co.jp

⚠ 記載内容は、製品の改良等により予告なく変更することがありますので、ご了承下さい。

(2024.07)

■ 電気的仕様

サガミ品番	インダクタンス (μH)	直流抵抗 (Ω) ±30%	定格電流			
			直流重畳許容電流 (A)		温度上昇許容電流 (A)	
			Spec.	Typical	Spec.	Typical
CER7052V-101M	100 ±20%	0.340	0.730	1.00	0.690	0.940
CER7052V-151M	150 ±20%	0.550	0.600	0.860	0.530	0.730
CER7052V-221M	220 ±20%	0.850	0.500	0.720	0.430	0.590
CER7052V-331M	330 ±20%	1.19	0.400	0.570	0.360	0.490
CER7052V-471M	470 ±20%	1.89	0.330	0.470	0.280	0.380
CER7052V-681M	680 ±20%	2.71	0.280	0.400	0.230	0.320
CER7052V-102M	1000 ±20%	3.99	0.230	0.330	0.190	0.260

・インダクタンス測定条件　　：100kHz,1V
・定格電流：直流重畳許容電流と温度上昇許容電流のいずれか小さい方の値
1. 直流重畳許容電流(Spec.)　　：インダクタンスの減少が 30%以内　となる電流値
　直流重畳許容電流(Typical)　　：インダクタンスの減少が 30%　となる電流値
2. 温度上昇許容電流(Spec.)　　：コアの表面温度上昇が 40℃以下　となる電流値
　温度上昇許容電流(Typical)　　：コアの表面温度上昇が 40℃　となる電流値

サガミ エレク株式会社
SAGAMI ELEC CO., LTD.
〒230-0024 神奈川県横浜市鶴見区市場下町10-30
営業部 TEL：045-511-3141　E-mail：sales@sagami-elec.co.jp
技術部 TEL：045-521-4543
https://www.sagami-elec.co.jp
⚠ 記載内容は、製品の改良等により予告なく変更することがありますので、ご了承下さい。

DC bias characteristics vs Temperature Rise Graph

L(25℃) ⊿T

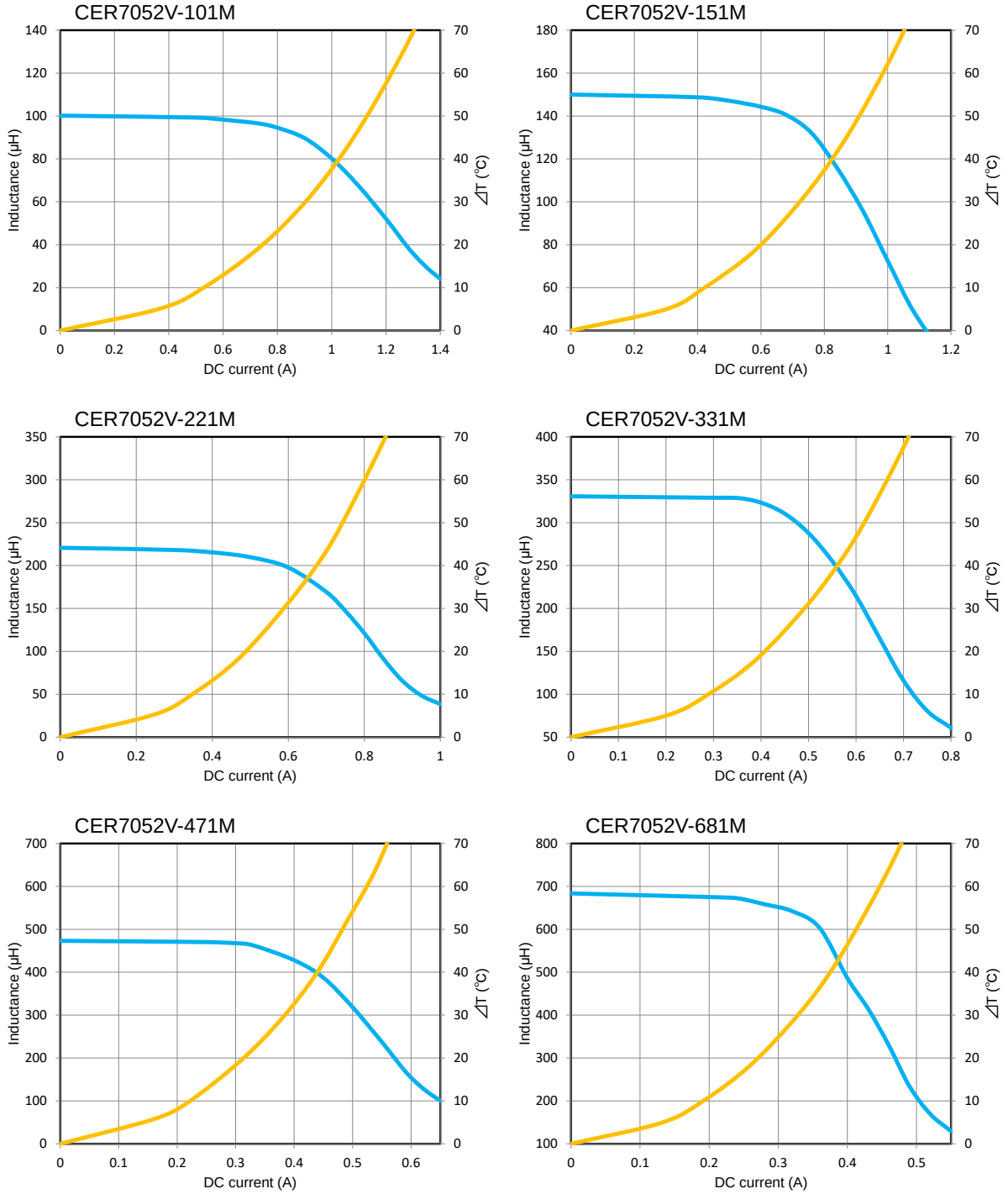
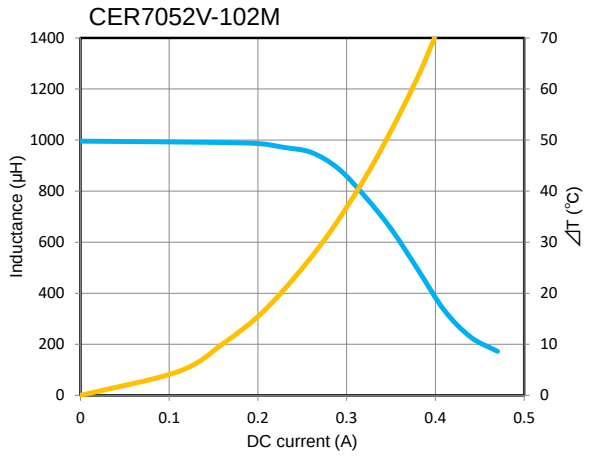
DC bias characteristics vs Temperature Rise Graph