CER7052V

新产品

RoHS

AEC-Q200

■ 特长

- 闭合磁路式表面贴装功率电感器
- 400V耐压产品
- 适用于具有高压输入的DC-DC转换器

■ 磁路构造

工作温度范围： -40 ℃～ +150 ℃(包含自身发热)

单体重： 0.9 g

■ 用途

- 家用电器中的微型计算机电源
- 智能家居(物联网, 蓝牙)
- HEV / EV的电源电路

■ 外形尺寸

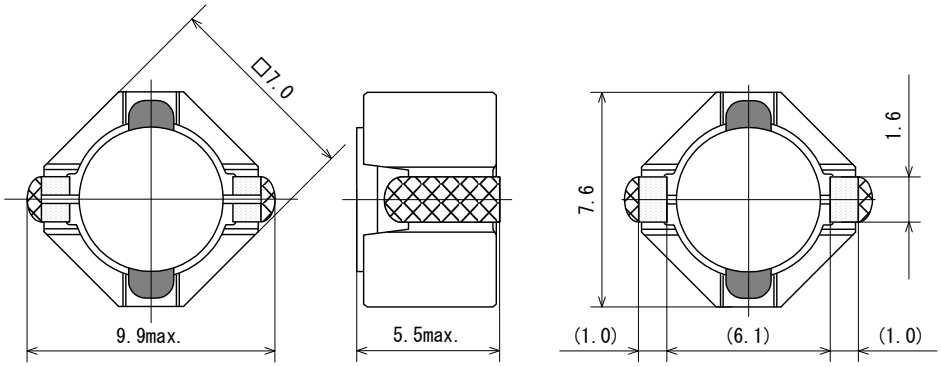

(单位：mm)

■ 推荐焊盘尺寸

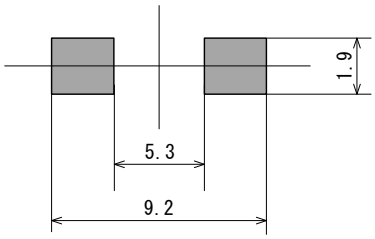

■ 推荐焊盘尺寸

(单位：mm)

相模电机（深圳）有限公司

深圳市龍華区福城街道新和社区竹村永順街１２号、１３号
营业部 TEL:0755-27985214
技术部 TEL:0755-27985209

以上内容可能由于制品改善等原因发生变更而不事前通知，请悉知。

■ 电气规格

相模品番	电感量	直流电阻	定格电流			
			直流饱和电流		温度上升电流	
	(μH)	(Ω)	(A)		(A)	
		±30%	Spec.	Typical	Spec.	Typical
CER7052V-101M	100 ±20%	0.340	0.730	1.00	0.690	0.940
CER7052V-151M	150 ±20%	0.550	0.600	0.860	0.530	0.730
CER7052V-221M	220 ±20%	0.850	0.500	0.720	0.430	0.590
CER7052V-331M	330 ±20%	1.19	0.400	0.570	0.360	0.490
CER7052V-471M	470 ±20%	1.89	0.330	0.470	0.280	0.380
CER7052V-681M	680 ±20%	2.71	0.280	0.400	0.230	0.320
CER7052V-102M	1000 ±20%	3.99	0.230	0.330	0.190	0.260

・电感量测试条件　　：　100kHz,1V
・定格电流：直流饱和电流和温度上升电流中较小的值
1.直流饱和电流(Spec.)　　：初期电感量下降 30%以内　的电流值
直流饱和电流(Typical)　　：初期电感量下降 30%　的电流值
2.温度上升电流(Spec.)　　：磁芯表面温度上升至 40℃以下　的直流电流
温度上升电流(Typical)　　：磁芯表面温度上升至 40℃　的直流电流

DC bias characteristics vs Temperature Rise Graph

L(25℃) ⊿T

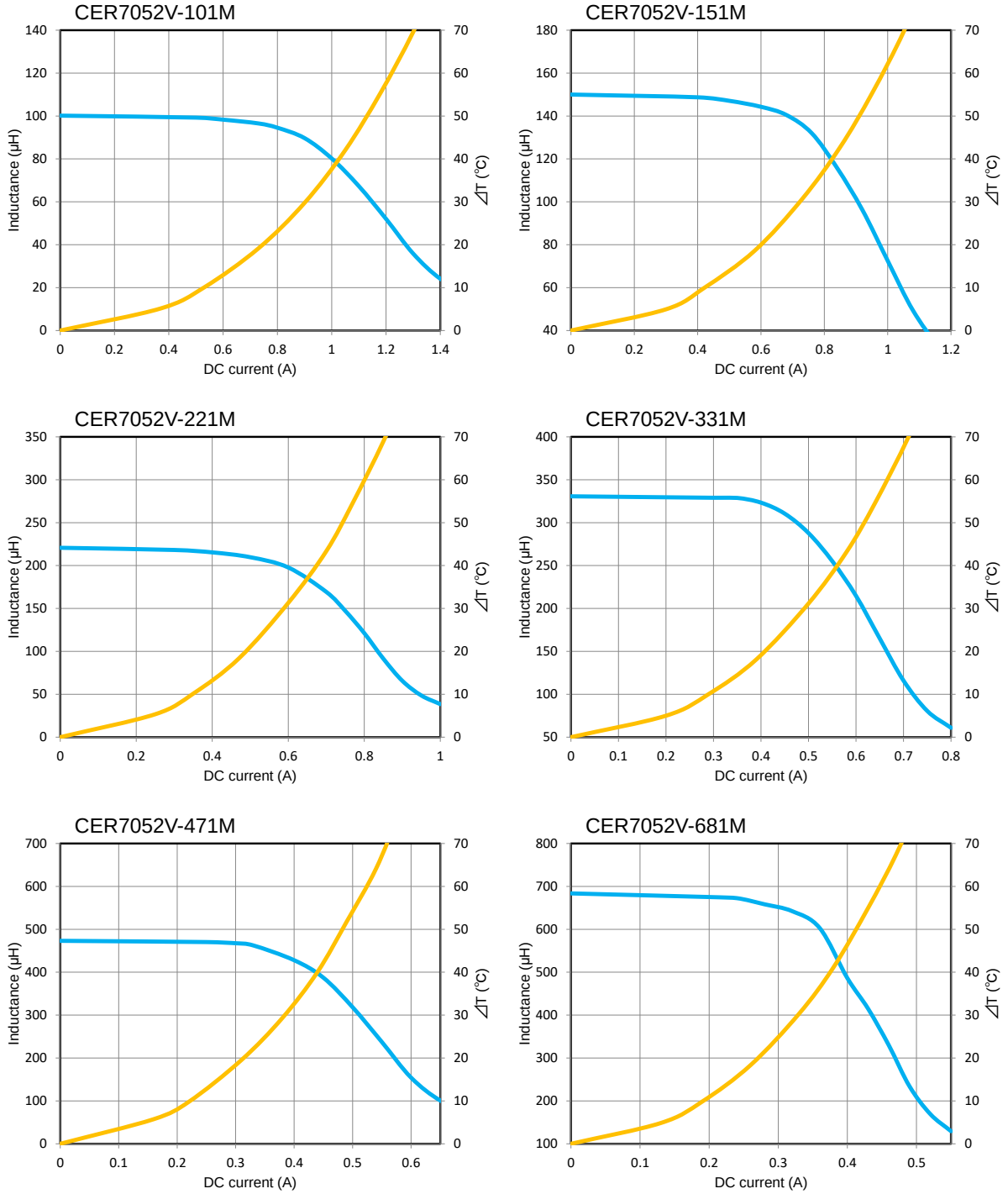
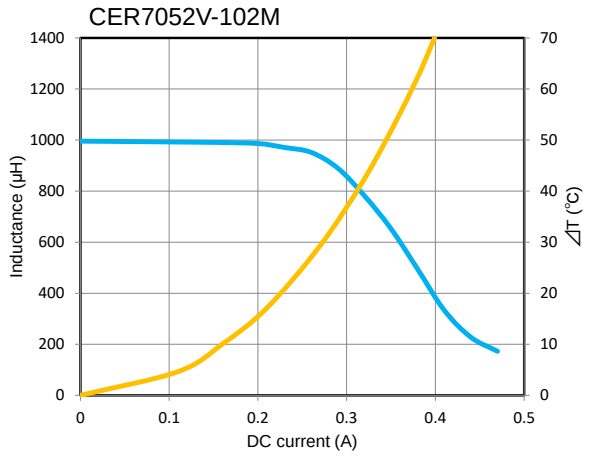
DC bias characteristics vs Temperature Rise Graph